版数 REV.	年月日 DATE	DCN NO.	変更内容 DESCRIPTION	製図 DR.	担当 CHK.	査閲 APPD.	承認 APPD.

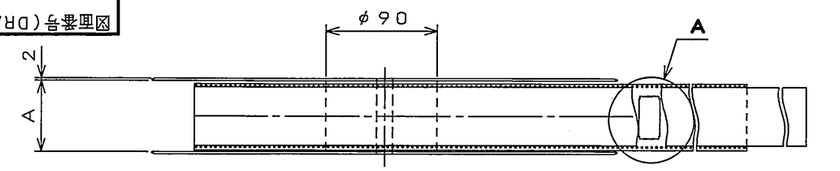

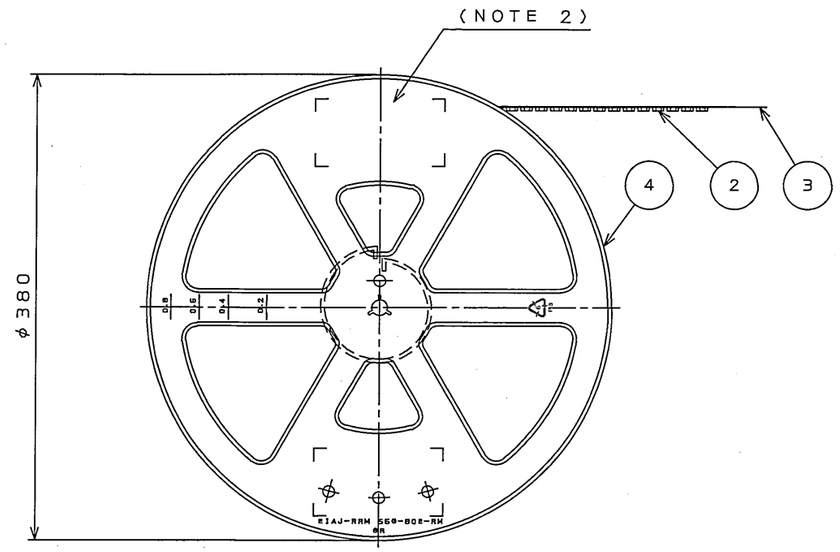

TABLE 1

PART NO.	A	B	C	D	E	F	CARRIER TAPE MATERIAL
WR-FL30P-VF60-N1-R1200	26	24	11.5	——	12.3	0.4	PS
WR-FL70P-VF60-N1-R1200	46	44	20.2	40.4	22.3	0.4	PP

NOTE 1. SUFFIX "-R1200" OF PART NUMBER WR-FL**P-VF60-N1-R1200 INDICATES 1200 PCS IN REEL.
2. THE LABEL IS TO BE ATTACHED ON THE MAGAZINE AS SHOWN.
3. REFER TO THE DRAWING, SJ100372 (WR-FL**P-VF60-N1) FOR THE DIMENSIONS OF THE CONNECTOR.
4. THIS CONNECTOR HAS A FRICTION LOCK TYPE.
5. IN CASE THAT DIMENSIONS B (TAPE WIDTH) IS 16.24mm THERE IS PILOT HOLES AT THE ONE SIDE ONLY.

注1．"WR－FL＊＊P－VF60－N1－R1200"は　収納数1200個入りのリールに収納された品名を表す。
2．図示の位置に　下記のシールを貼り
品名，収納数，ロットNo．及び　テープの幅と送りピッチを記入すること。
3．コネクタ寸法は　SJ100372　(WR－FL＊＊P－VF60－N1)参照。
4．本コネクタは、フリクションロック仕様である。
5．B寸法(テープ幅)が16及び24の場合、パイロット穴は片側のみである。

日本航空電子工業株式会社 MADE IN JAPAN			
品名	WR-FL**P-VF60-N1-R1200		
収納数	1200 個入	製造年月日 (ロットNO.)	
備考	TB**12		

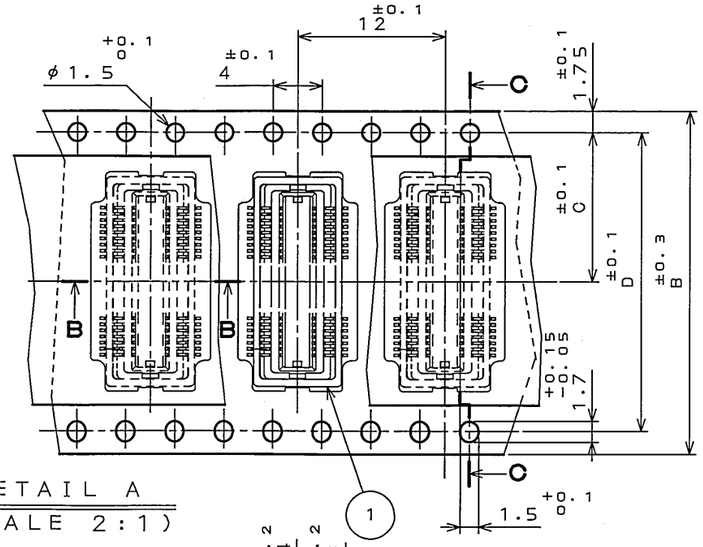

DETAIL A
(SCALE 2:1)

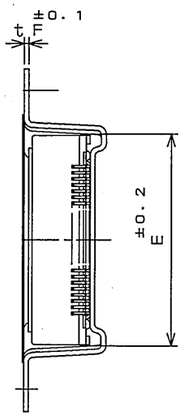

SECT. C－C
(SCALE 2:1)

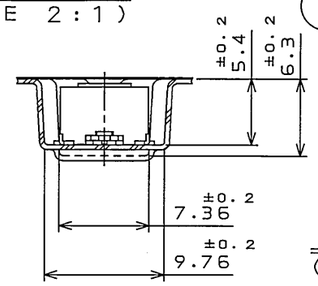

SECT. B－B
(SCALE 2:1)

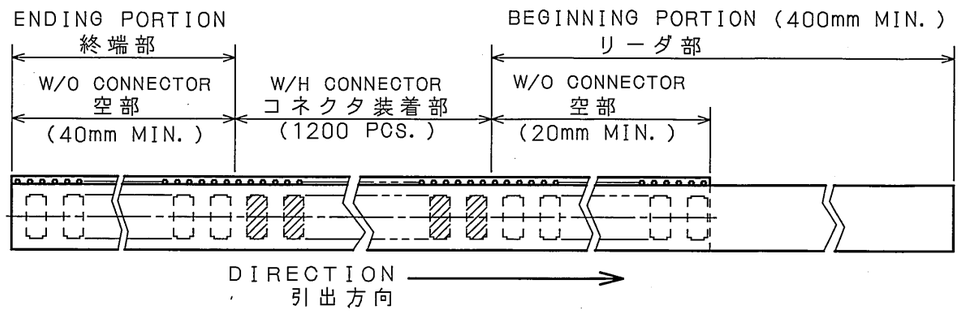

符号 NO.	名称 DESCRIPTION	個数 QTY.	材料 MATERIAL	仕上 FINISH	備考 REMARKS
4	PLASTIC REEL	—	PS (RECYCLE)	——	
3	COVER TAPE	—	PET.	——	
2	CARRIER TAPE	—	TABLE 1	——	
1	CONNECTOR	1200	——	——	(NOTE3)

仕様書(SPECIFICATION) JACS-1456-*	第1版(ORIGINAL DATE) 4.Dec.2003	尺度(SCALE) 1:3	シリーズ(SERIES) WR-F
一般公差(GENERAL TOLERANCE) 寸法(DIMENSION): .± 0.8, .X ± 0.4, .XX ± 0.1, .XXX ± 角度(ANGLES): X° ±, X°X' ±	製図 DR. S.MIURA	名称(TITLE) WR-FL**P -VF60-N1-R1200	日本航空電子工業株式会社 JAPAN AVIATION ELECTRONICS INDUSTRY, LTD.
	担当 CHK. T.SHIODA		
	査閲 APPD. K. Kawabe		図面番号(DRAWING NO.) SJ100377
	承認 APPD. S. Kashiwagi	重量(WEIGHT)	版数 (REV.) 1

SIZE A3

JAE-CONNECTOR.COM
Reference Only

図面番号(DRAWING NO.) SJ100377

DOF-0-212E(03.08)

LEAD FREE この製品は鉛フリー品です

JAE CONNECTOR DIV. PROPRIETARY.
COPYRIGHT (C) 2003, JAPAN AVIATION ELECTRONICS INDUSTRY, LTD.